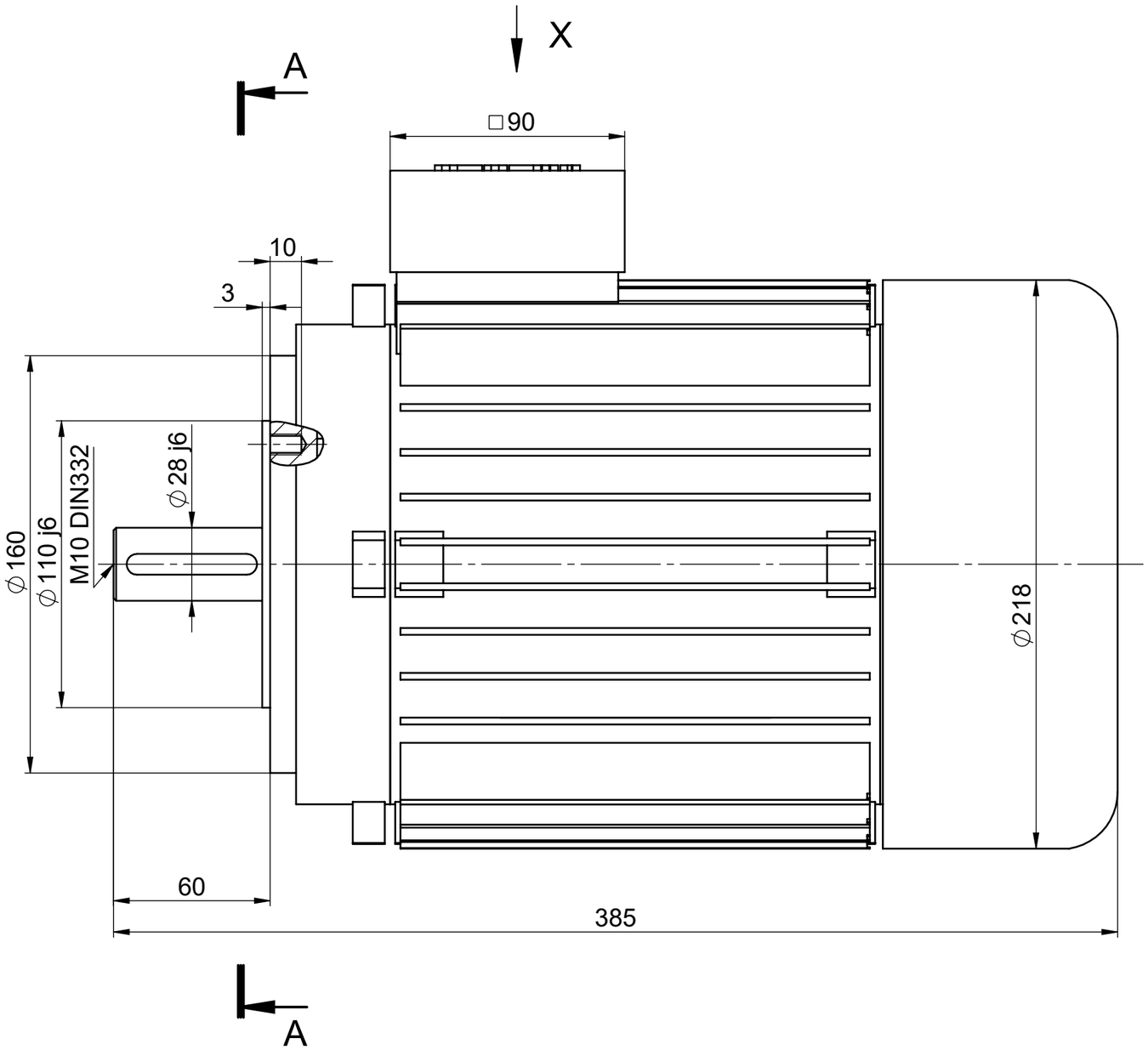

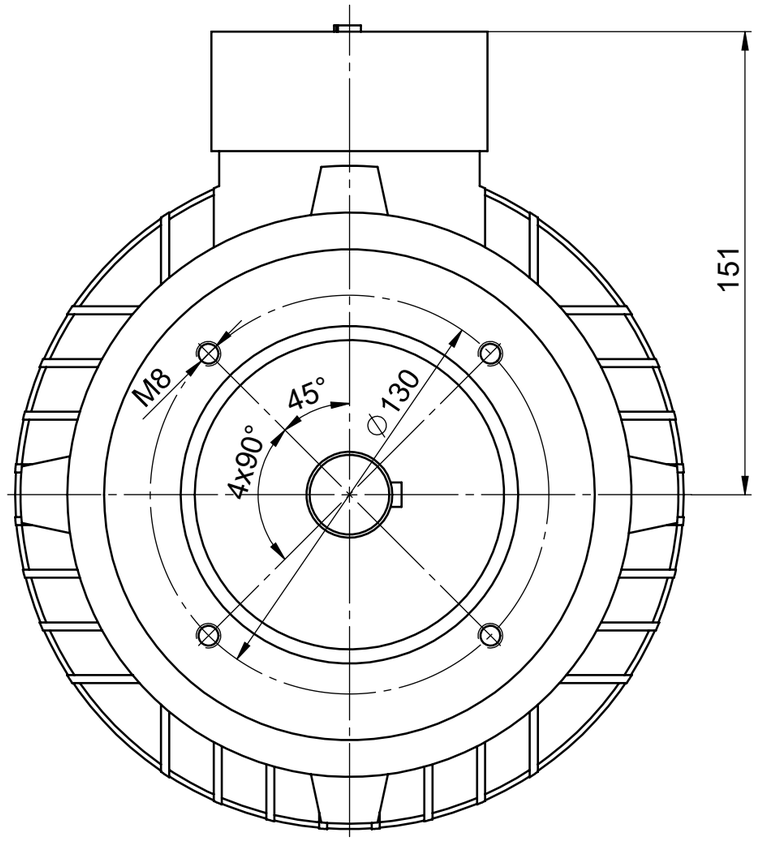

Pogled X - Priključni ormarić, položaj uvodnica
View X - Terminal box, cable gland position

A-A

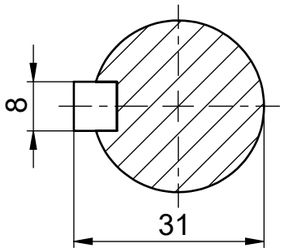

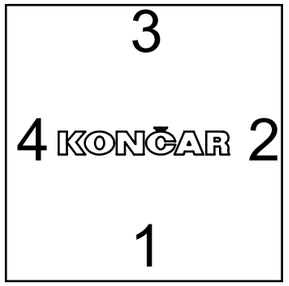

Tipa				Oblik
5AZ 112 STANDK				B14-F130
	Ime	Potpis	KONČAR-MES ZAGREB, CROATIA	Broj crteža
Konstruirao	Žigrović			20.18274-C
Odobrio	Prekrat			