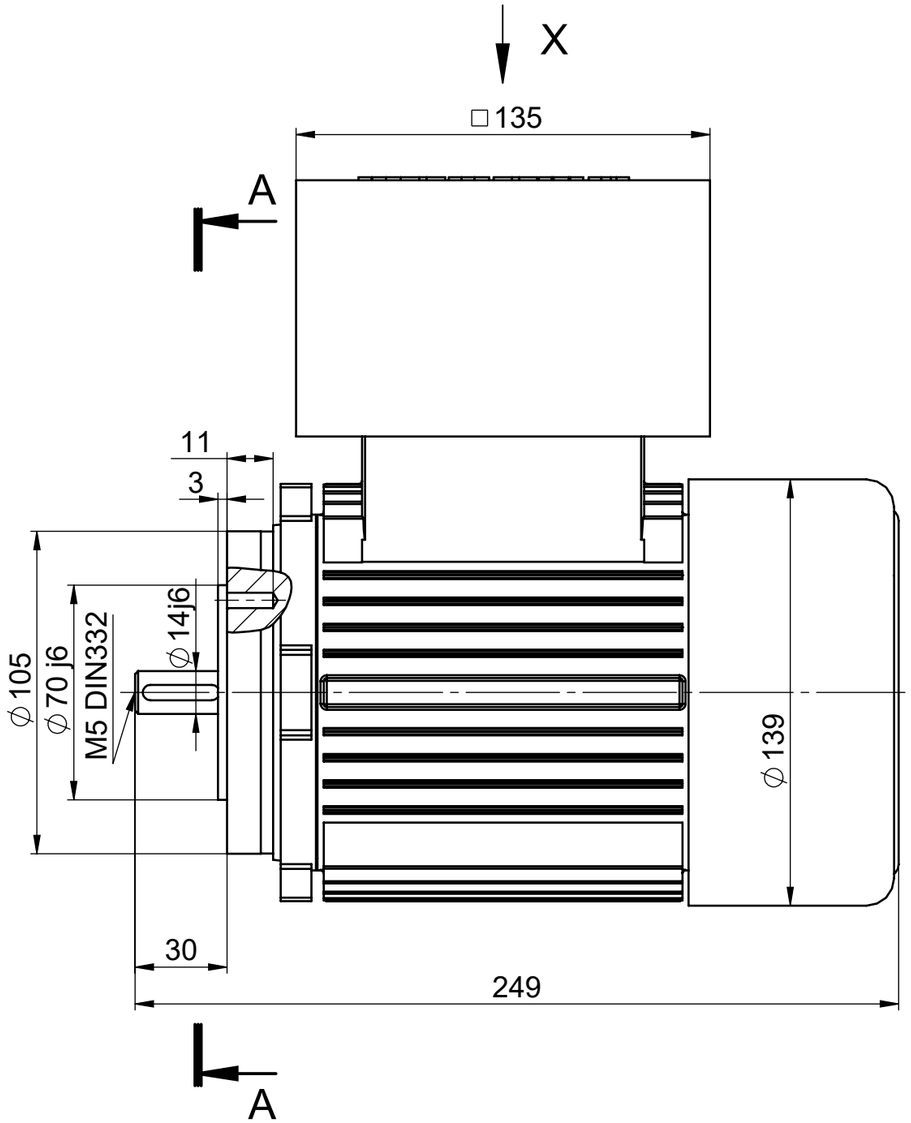

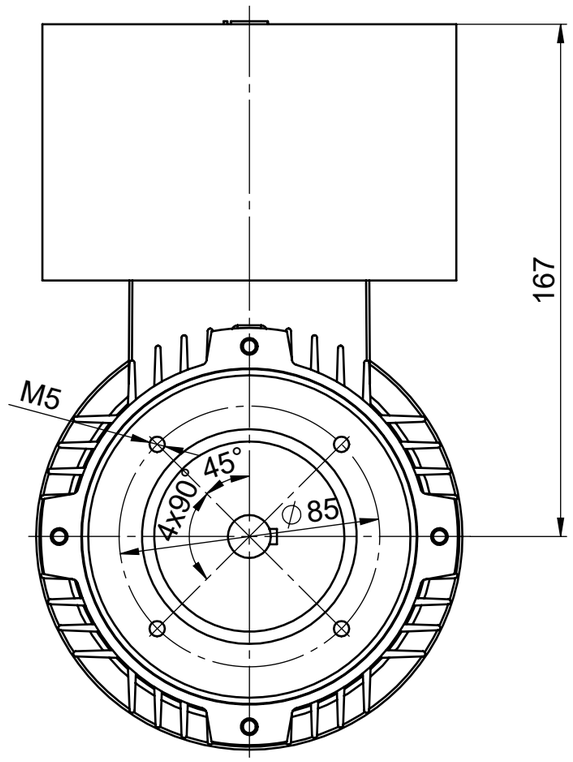

Pogled X - Priključni ormarić, položaj uvodnica
View X - Terminal box, cable gland position

A-A

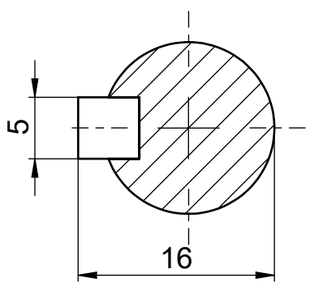

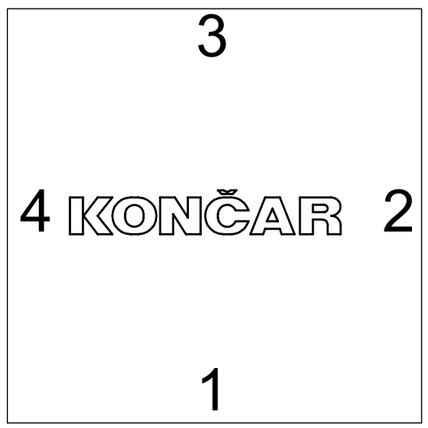

Tipa				Oblik
5AT 71 Exde				B14-F85
	Ime	Potpis	KONČAR – MES ZAGREB, CROATIA	Broj crteža
Konstruirao	Žigrović			20.17496-C
Odobrio	Prekrat			